PRODUCED BY AN AUTODESK EDUCATIONAL PRODUCT

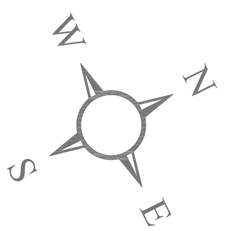

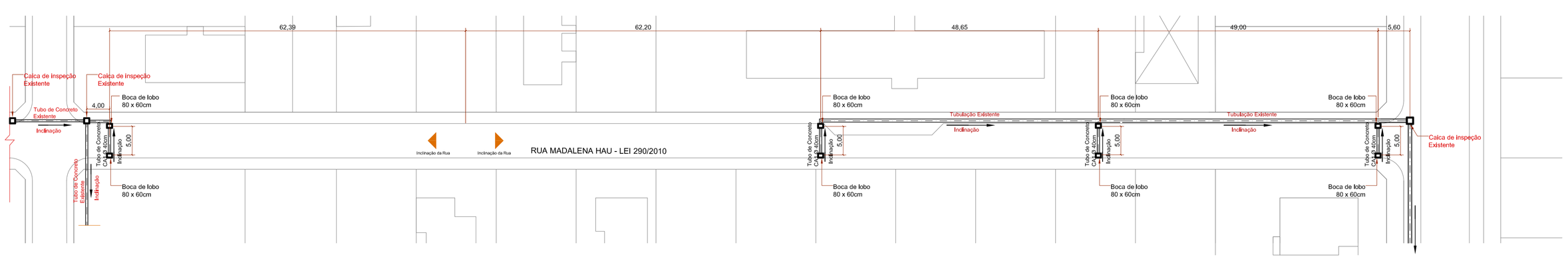

PLANTA DE DRENAGEM

ESCALA 1/500

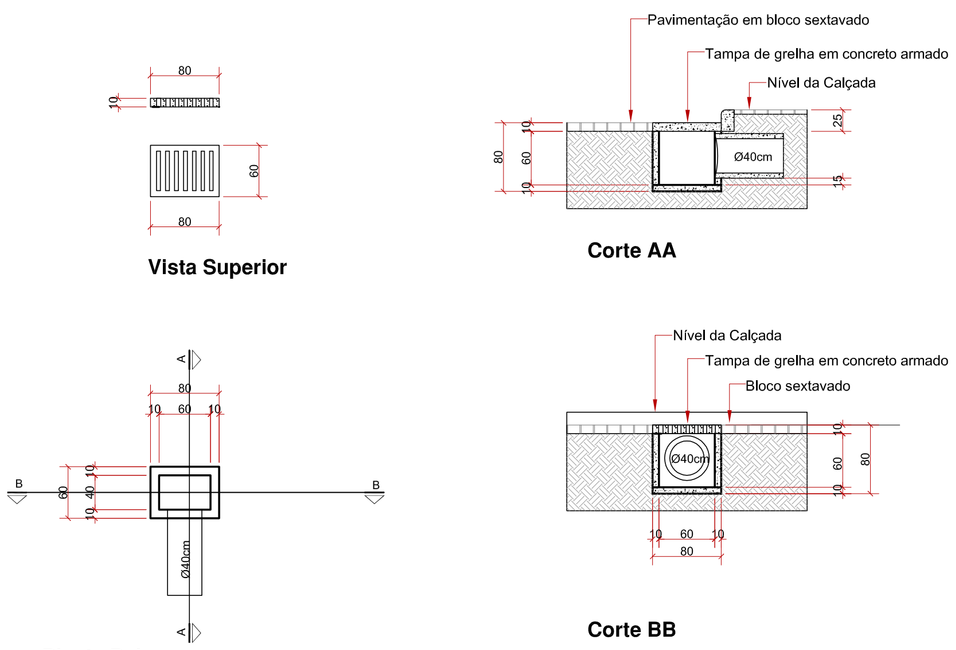

DETALHE DA BOCA DE LOBO DE 80x60cm

SEM ESCALA

Prefeitura Municipal de Itapoá

e-mail: seplan@itapoa.sc.gov.br

PROJETO:

Drenagem Rua Madalena Hau

ENDEREÇO DA OBRA: **Balneário Jardim pérola do Atlântico - Itapoá / SC**

DATA: **21/07/2015**

REFERÊNCIA: **Projeto Básico Planta e Detalhes**

DESENHO: **RODRIGO**

ESCALA: PLANTA - 1 : 500; DETALHES - SEM ESCALA

Neuson H. e P. Godoy Engenheiro Civil CREA-SC 29.331-0	**Marcio Roberto Gonzatto** Secretário de Planejamento e Urbanismo	**Sérgio Ferreira de Aguiar** Prefeito Municipal	PRANCHA **1/2**

PRODUCED BY AN AUTODESK EDUCATIONAL PRODUCT
PRODUCED BY AN AUTODESK EDUCATIONAL PRODUCT
PRODUCED BY AN AUTODESK EDUCATIONAL PRODUCT