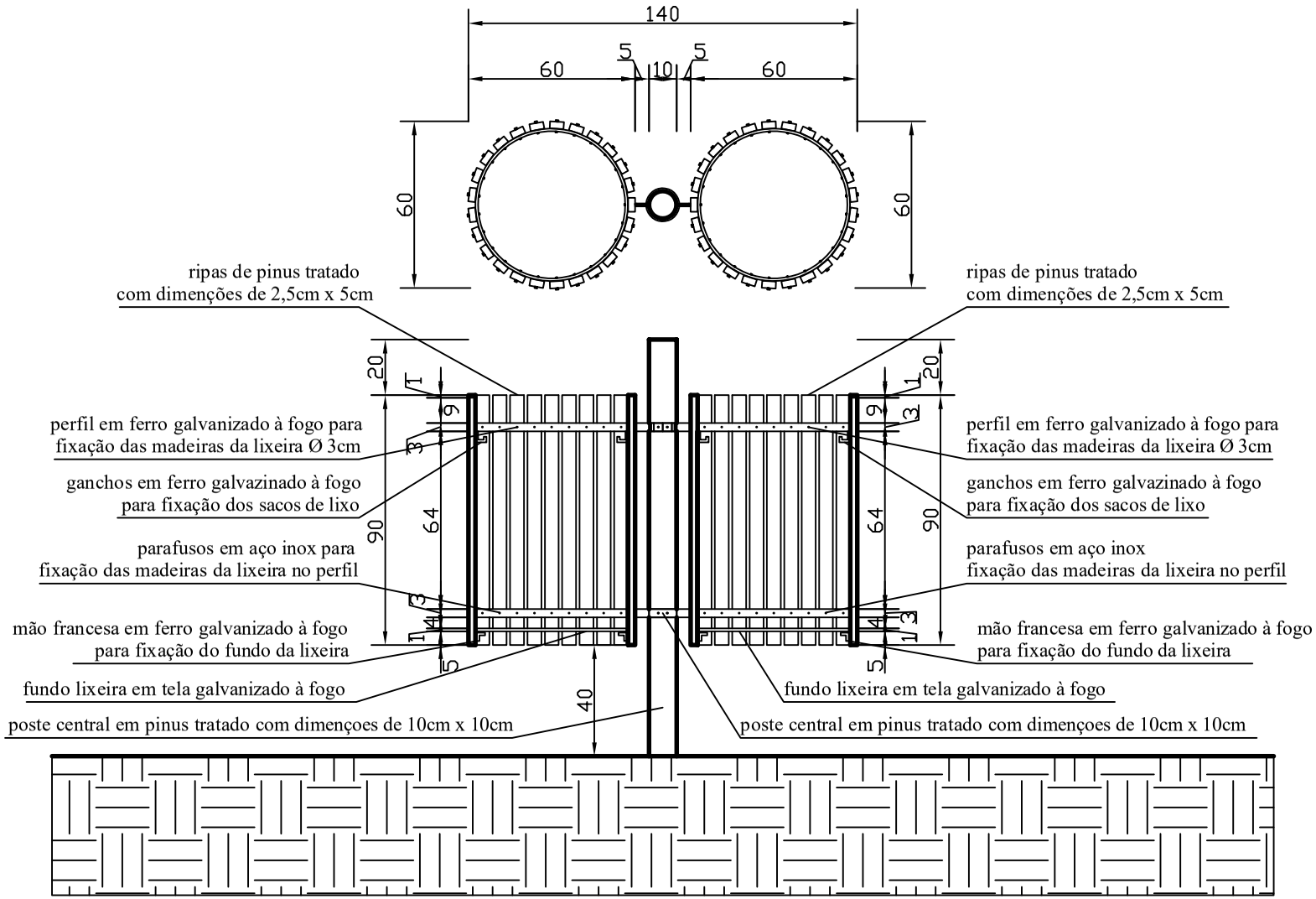


ESC. 1:50

# PERFIL


RODRIGO FERNANDES DE SOUZA

ENG. CIVIL - CREA 127886/9